Dla M8016
RN1L - 4k7
R31L - 9k1
C28L - 6n8
CNRS nr rys. 503-5477-786-01k

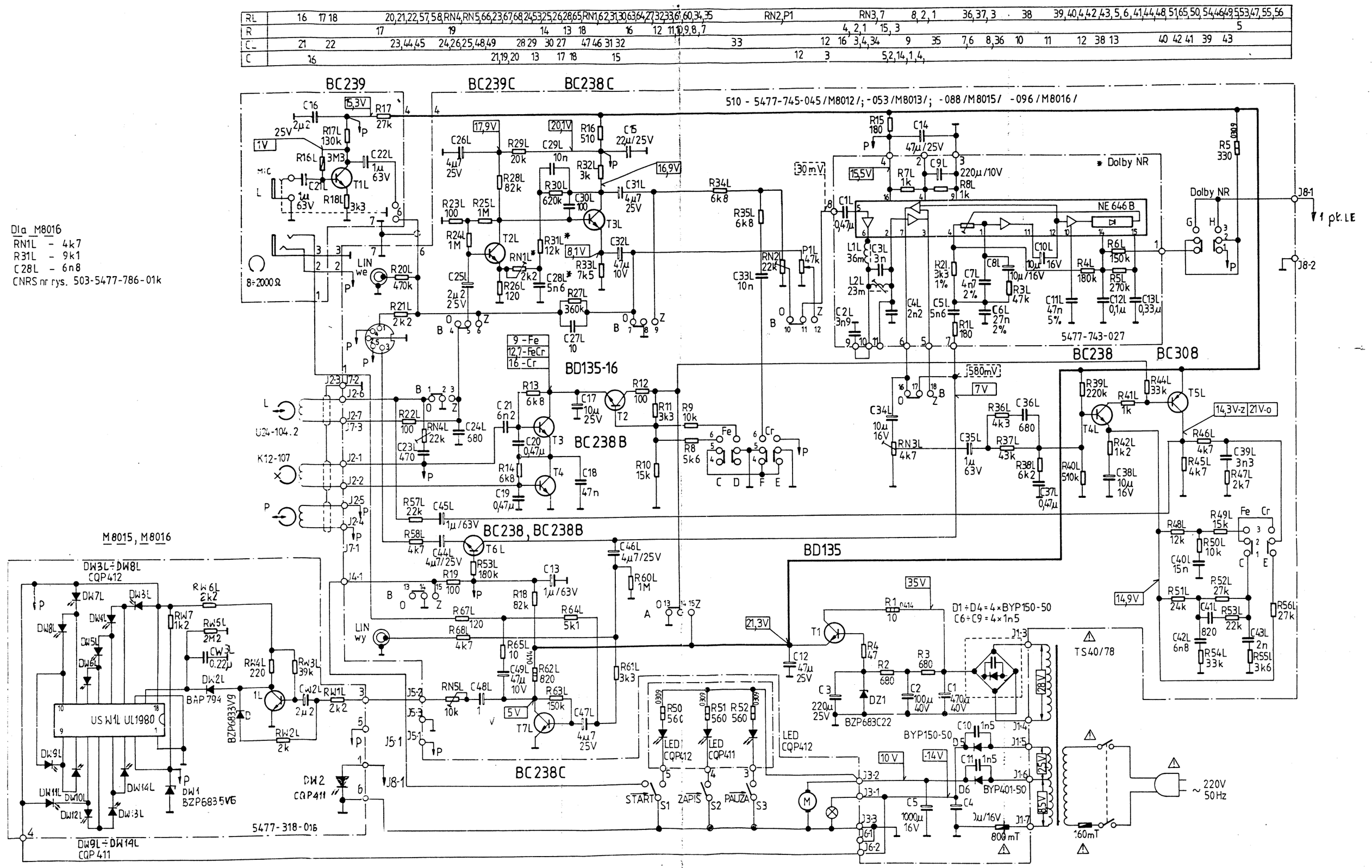

Elementy, których oznaczenie zawiera literę L występują również w kanale prawym oznaczone literą P.

Zastrzega się możliwość zmian w schemacie

SCHEMAT M8015, M8016